安全帯用LED作業灯　充電式
ベルトホルダー付き　ワンタッチ着脱式
型番 YC-K6W

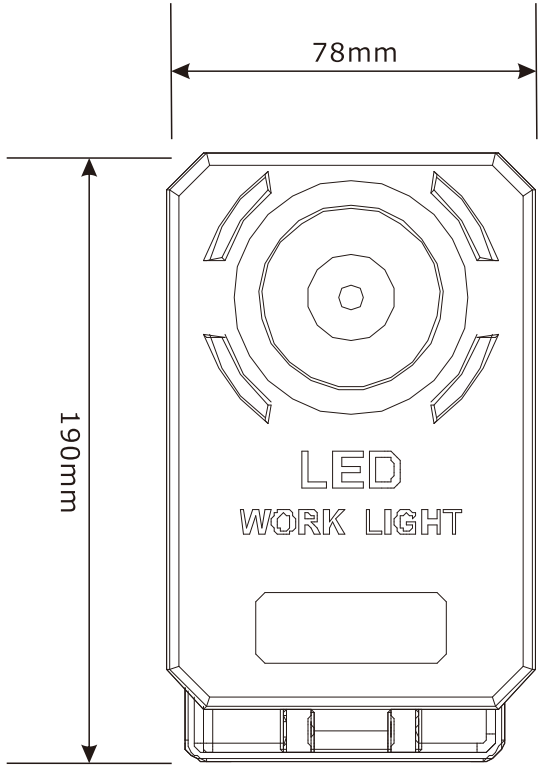

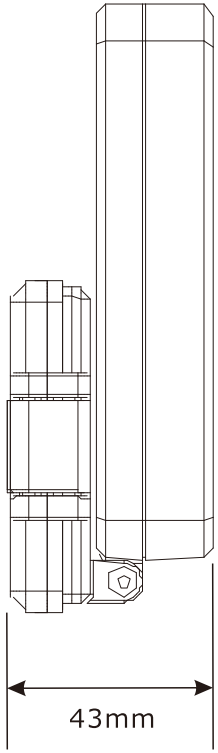

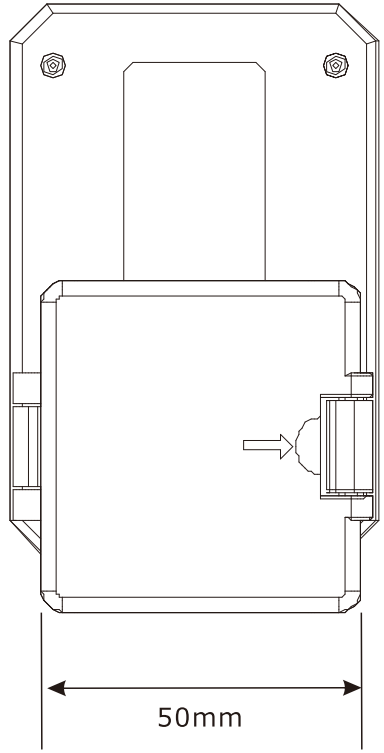

記号	名　称			型　式			
図名		図番		尺度	1：1	用紙	A4
設計		製図		承認			

GOODGOODS 株式会社 グッド・グッズ　昭曜照明 SYOKI LIGHTING SYOKI
LED照明の開発・製造・販売
☎072-431-2218　☎072-431-2219
www.goodgoods.co.jp　www.goodtoku.com

安全帯用LED作業灯　充電式
ベルトホルダー付き　ワンタッチ着脱式
型番 YC-K6W

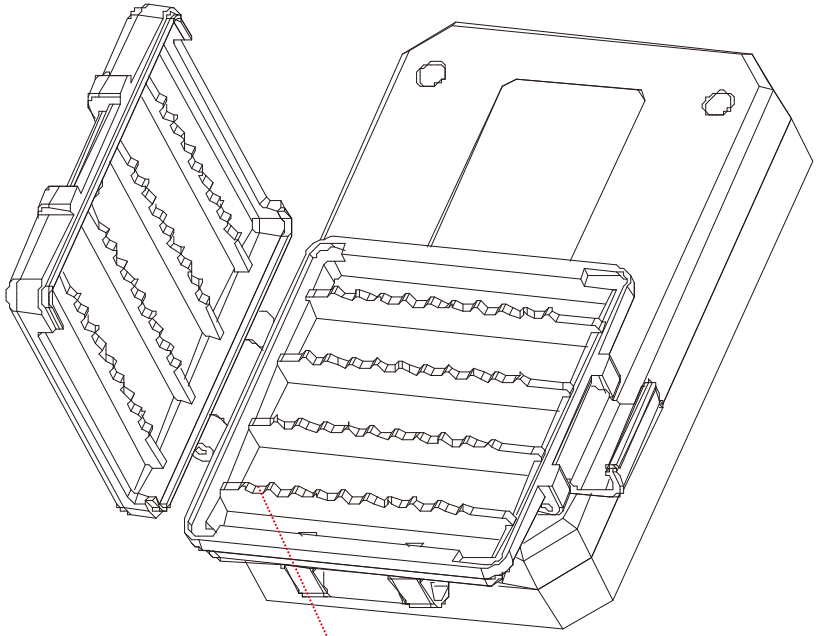

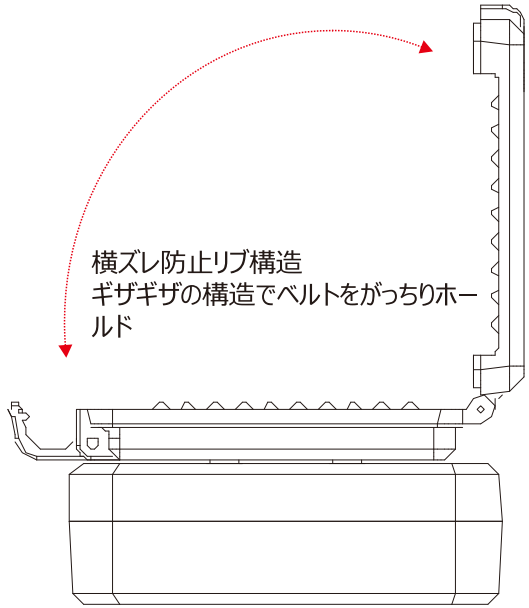

便利な嵌合式ロック構造！
ベルトをした後からでもOK！
差し込むだけの簡単装着。

記号	名　称			型　式			
図名		図番		尺度	1：1	用紙	A4
設計		製図		承認			

GOODGOODS 株式会社 グッド・グッズ　昭曜照明 SYOKI LIGHTING SYOKI
LED照明の開発・製造・販売
☎072-431-2218　☎072-431-2219
www.goodgoods.co.jp　www.goodtoku.com

安全帯用LED作業灯　充電式
ベルトホルダー付き　ワンタッチ着脱式
型番 YC-K6W

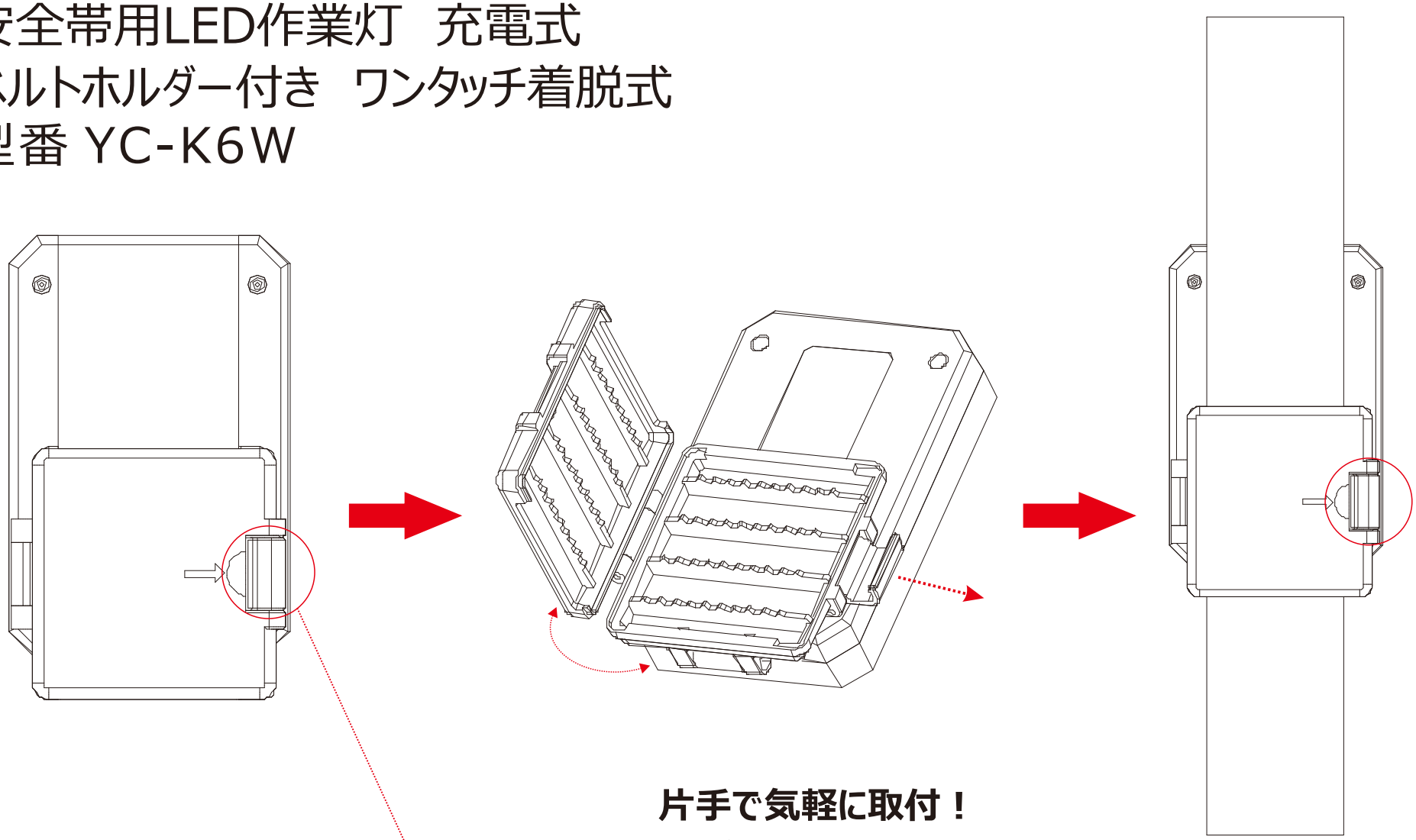

片手で気軽に取付！

ロックを解除
⇓
ベルトを挟む
⇓
ロックをつける

記号	名　称			型　式			
図名		図番		尺度	1：1	用紙	A4
設計		製図		承認			

GOODGOODS 株式会社 グッド・グッズ　昭曜照明 SYOKI LIGHTING SYOKI
LED照明の開発・製造・販売
☎072-431-2218　☎072-431-2219
www.goodgoods.co.jp　www.goodtoku.com

安全帯用LED作業灯　充電式
ベルトホルダー付き　ワンタッチ着脱式
型番 YC-K6W

便利な後付式！ベルト着用のまま簡単に取付可能！

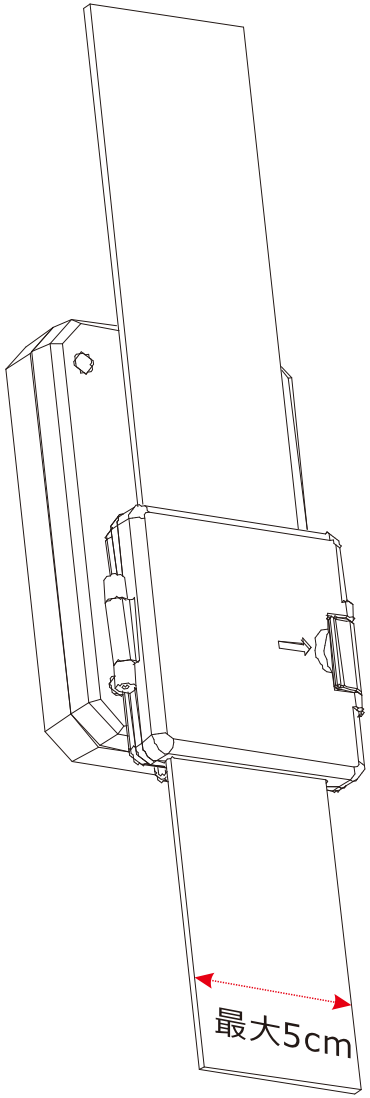

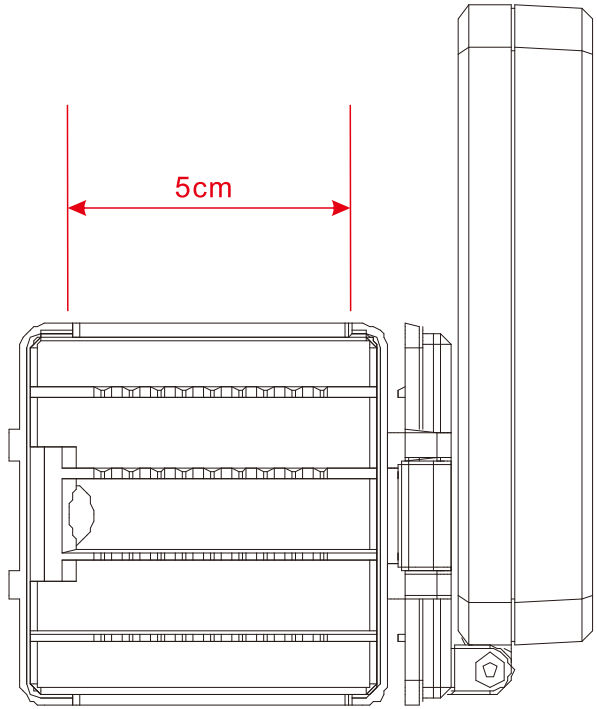

取付可能ベルトサイズ：幅50㎜以内
厚さ3㎜以内

記号	名　称			型　式			
図名		図番		尺度	1：1	用紙	A4
設計		製図		承認			

GOODGOODS 株式会社 グッド・グッズ　昭和照明 SYOKI LIGHTING SYOKI
LED照明の開発・製造・販売
☎072-431-2218　☎072-431-2219
www.goodgoods.co.jp　www.goodtoku.com

安全帯用LED作業灯　充電式
ベルトホルダー付き　ワンタッチ着脱式
型番 YC-K6W

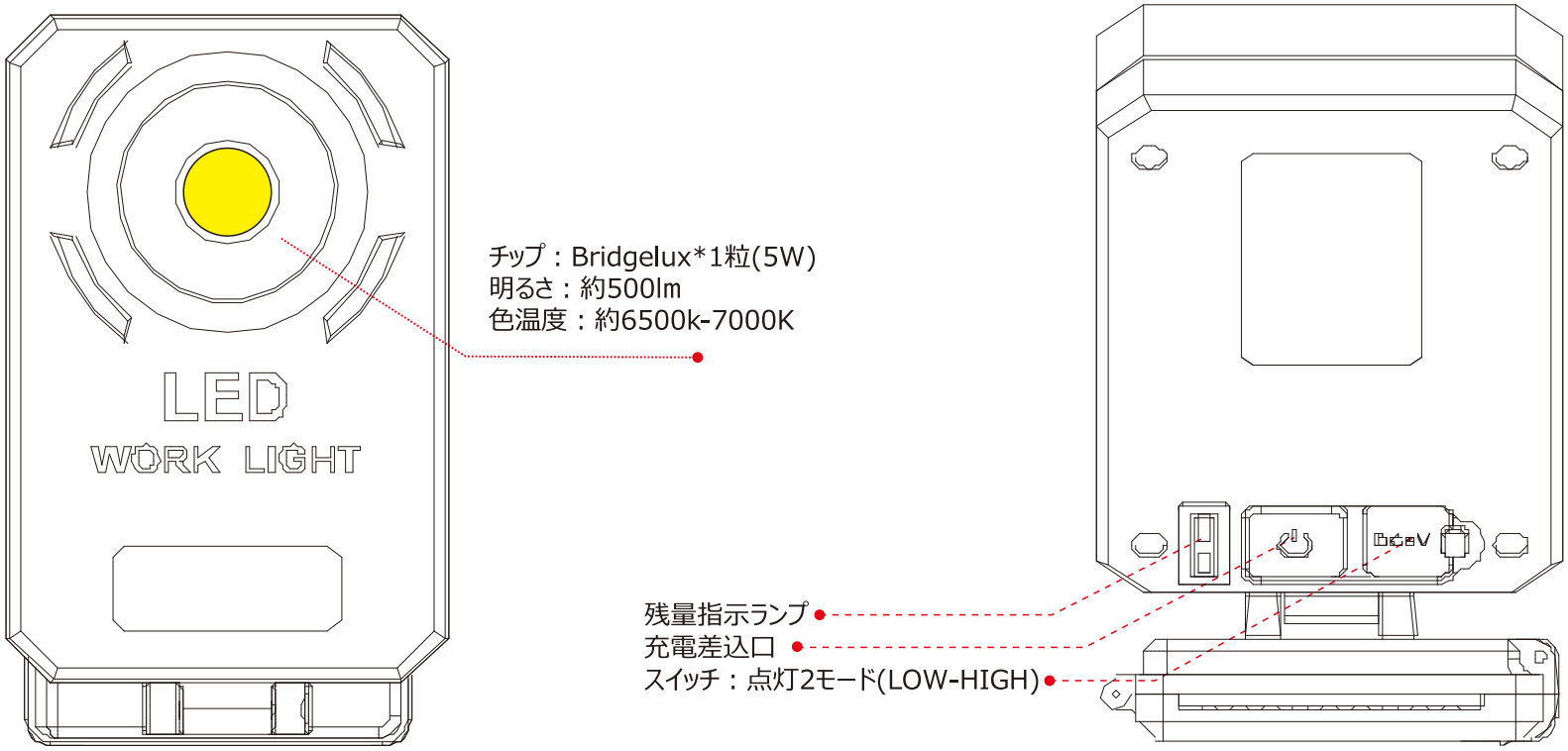

記号	名　称			型　式			
図名		図番		尺度	1：1	用紙	A4
設計		製図		承認			

GOODGOODS 株式会社 グッド・グッズ　昭輝照明 SYOKI LIGHTING SYOKI
LED照明の開発・製造・販売
☎072-431-2218　☎072-431-2219
www.goodgoods.co.jp　www.goodtoku.com

安全帯用LED作業灯　充電式
ベルトホルダー付き　ワンタッチ着脱式
型番 YC-K6W

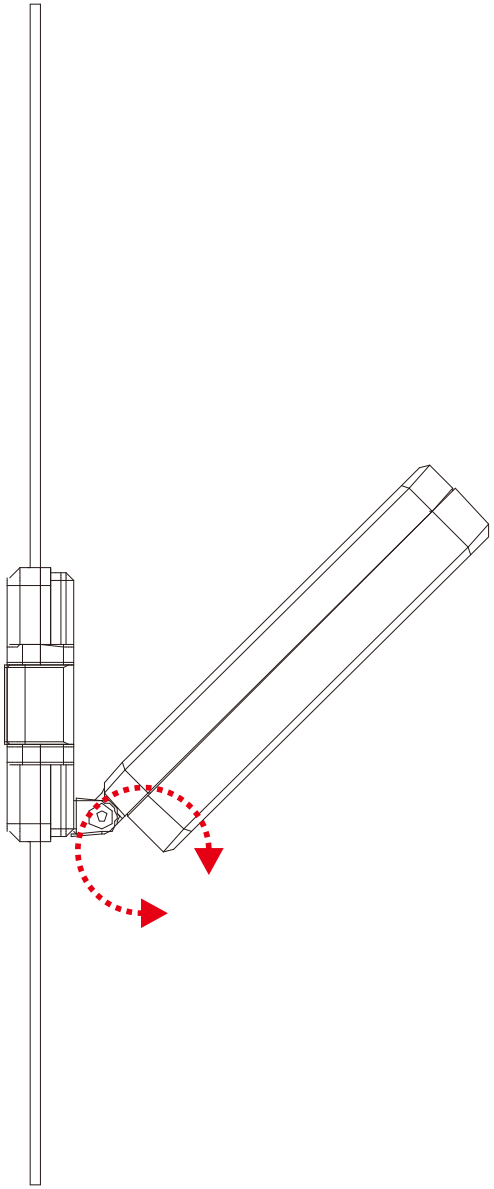

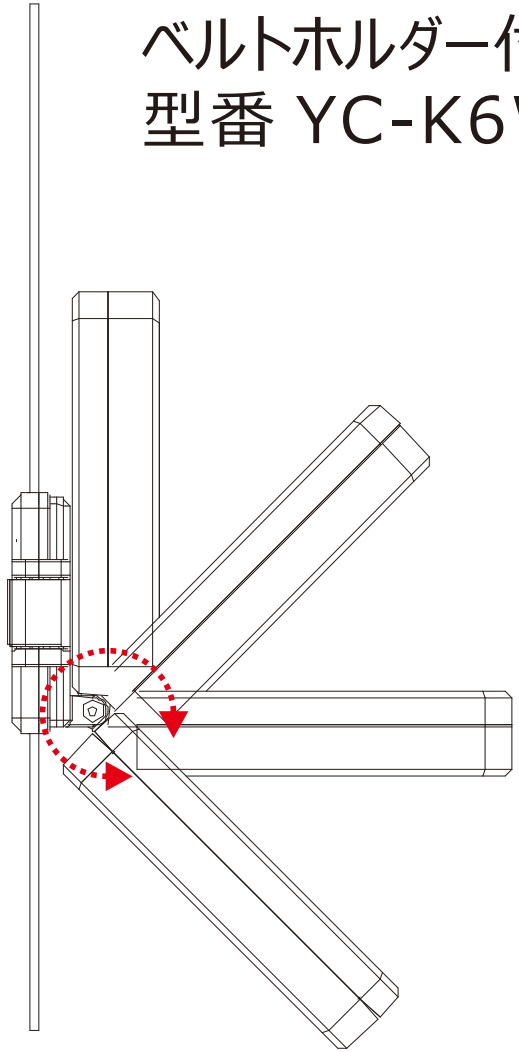

ライト部は上下180°照射角度調整可能

記号	名　称			型　式			
図名		図番		尺度	1：1	用紙	A4
設計		製図		承認			

GOODGOODS 株式会社 グッド・グッズ　昭輝照明 SYOKI LIGHTING SYOKI
LED照明の開発・製造・販売
☎072-431-2218　☎072-431-2219
www.goodgoods.co.jp　www.goodtoku.com

安全帯用LED作業灯　充電式
ベルトホルダー付き　ワンタッチ着脱式
型番 YC-K6W

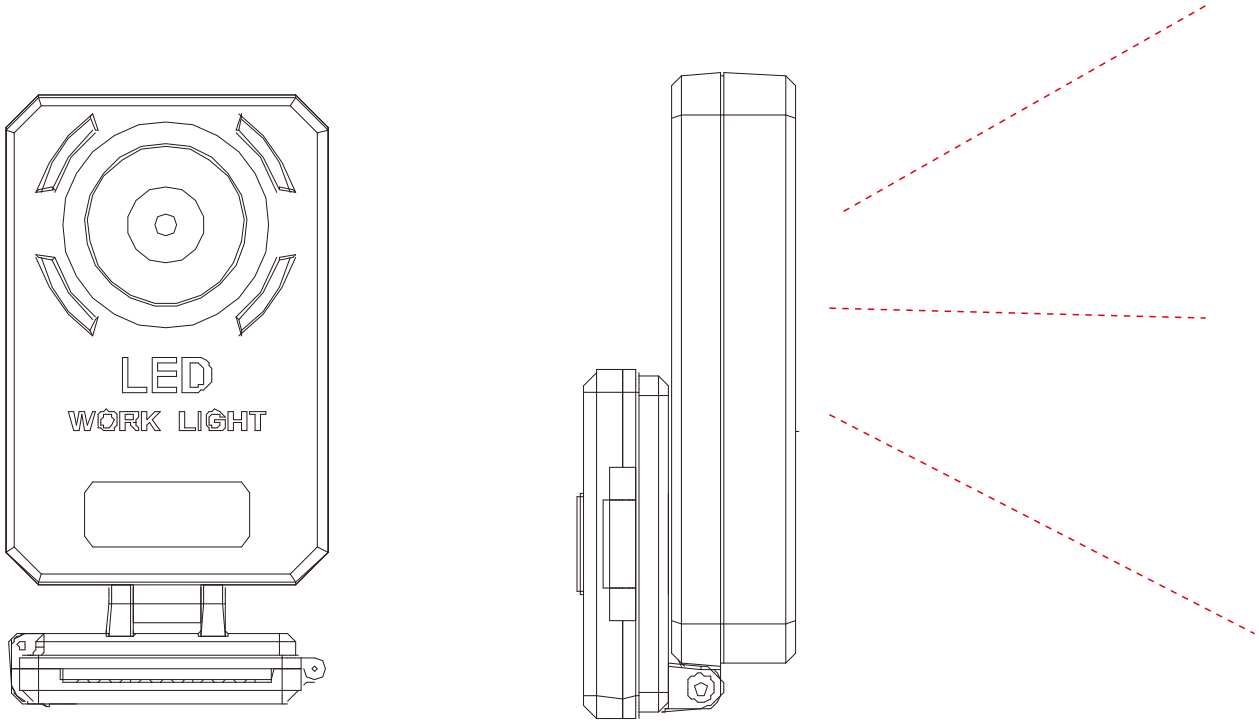

照射角度：約120°

記号	名　称				型　式			
図名			図番		尺度	1：1	用紙	A4
設計		製図		承認				

GOODGOODS 株式会社 グッド・グッズ　昭輝照明 SYOKI LIGHTING SYOKI
LED照明の開発・製造・販売
☎072-431-2218　☎072-431-2219
www.goodgoods.co.jp　www.goodtoku.com

安全帯用LED作業灯　充電式
ベルトホルダー付き　ワンタッチ着脱式
型番 YC-K6W

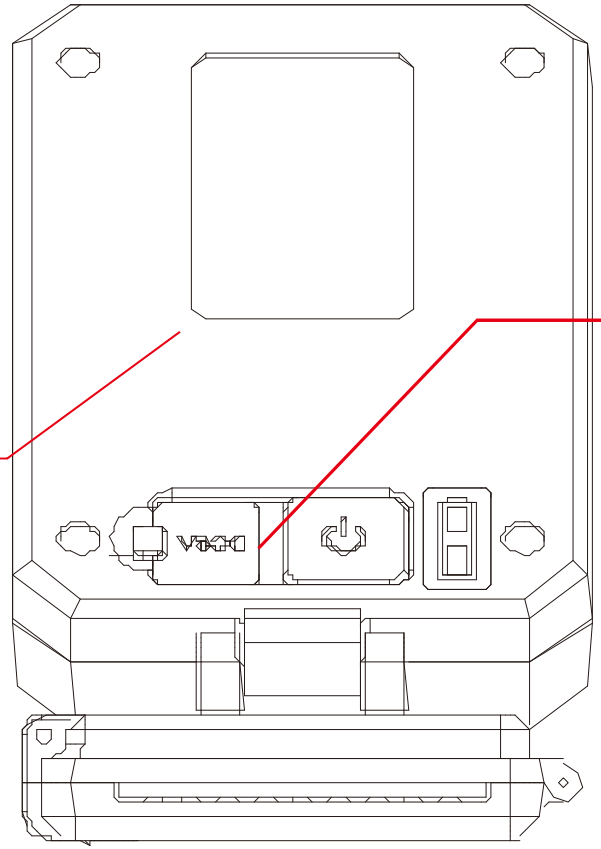

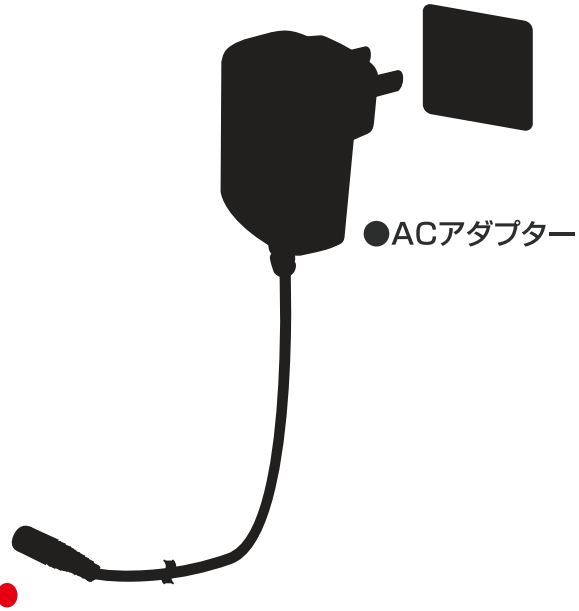

電池 3.7V
4.4Ah点灯時間

HIGH約7時間以上
LOW約15時間以上

ZC02-S充電器附属
充電時間 約3-4時間

記号	名　称			型　式			
図名		図番		尺度	1：1	用紙	A4
設計		製図		承認			

GOODGOODS 株式会社 グッド・グッズ　昭和照明 SYOKI LIGHTING SYOKI
LED照明の開発・製造・販売
☎072-431-2218 ☎072-431-2219
www.goodgoods.co.jp www.goodtoku.com