GOODGOODS®
株式会社 グッド・グッズ

製品情報

型番:GD-BL320W
[新製品HM2024]

320W LEDバルーンライト 型3段階調光 エアダロウ 灯具

実用新案登録 | **調光 防眩 防蚊**

屋外可 防水規格 IP65 | **昼白色5000K** | **360°配光**

最大照射距離φ40m
360°
発光

電源コード
5m

明るさ
(強モード時)
48000
ルーメン

明るさ調節
3段階
HIGH-MID-LOW

基本情報

- 品番:GD-BL320W
- 製造元:株式会社グッド・グッズ
- ブランド:GOODGOODS
- 発売日:令和6年11月
- メーカー希望小売価格:160,000円(税抜)
- JAN（GS1）コード: 4571461863948

寸法

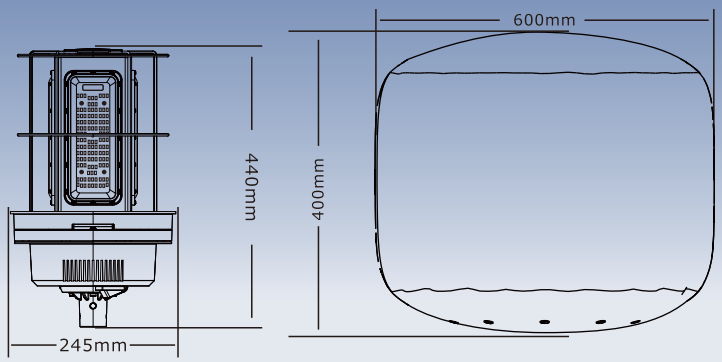

最大約3.2m

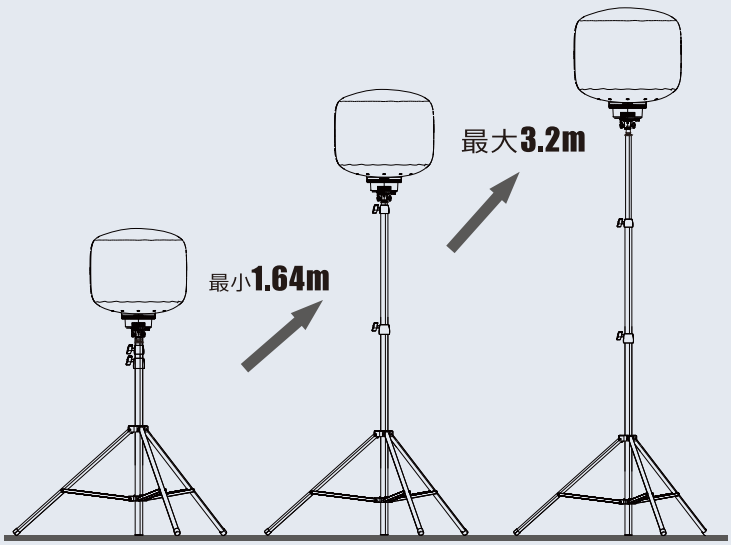

■ 仕様データ

・品番	GD-BL320W
・消費電力	HIGH : 320W / MID : 220W / LOW : 130W
・発光色	昼白色（5000K±10%）
・演色性	＞Ra80
・照射角度	360°
・照射距離	直径40m
・点灯モード	3モード(HIGH・MID・LOW)
・入力電圧	AC100-240V
・防水等級	IP65(生活防水)
・本体質量	8.1kg(本体)
・サイズ	本体：Φ300*2600mm バルーン：Φ300*580mm
・動作温度	-20℃～+45℃
・保管温度	-30°C～+60°C
・セット内容	ライト本体、予備フィルター*1個、取扱説明書、保証書、バルーン固定バンド、収納バッグ

※製品改良のため、仕様などを予告なく変更することがあります。

製造元
株式会社グッド・グッズ
〒597-0081 大阪府貝塚市麻生中1010－8
E-mail home@goodgoods.co.jp

LED照明の開発・製造・販売
☎ 072-447-8536 ☎ 072-447-8537
www.goodgoods.co.jp www.goodtoku.com

地球に優しく・明るい未来