【ソーラーライト TYH-40WG】

太陽光発電で商用電源不要 **40W**

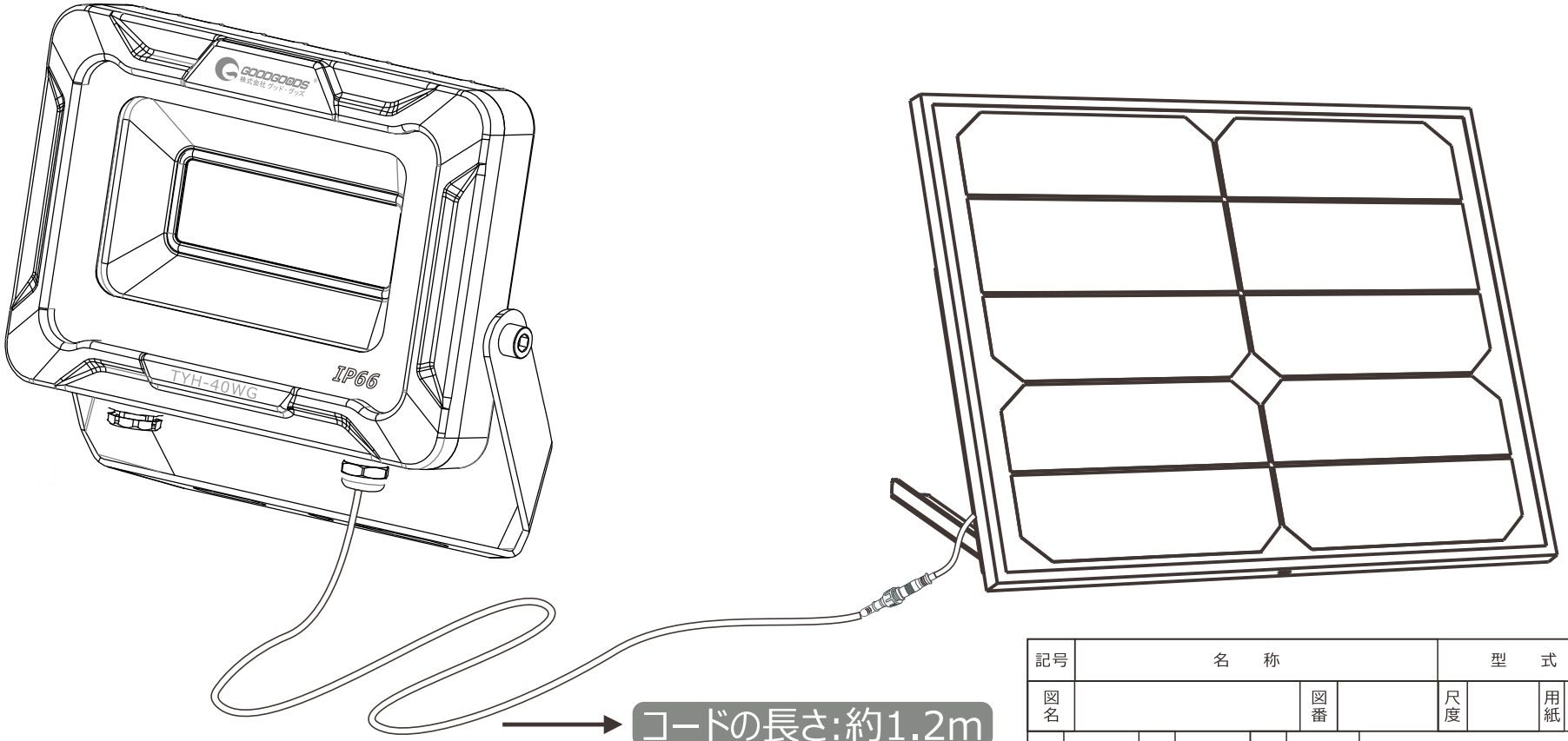

記号	名　称			型　式			
図名		図番		尺度		用紙	A4
設計		製図		承認			

GOODGOODS 株式会社 グッド・グッズ　昭輝照明 SYOKI
LED照明の開発・製造・販売
☎ 072-447-8536　FAX 072-447-8537
www.goodgoods.co.jp　www.goodtoku.com

【ソーラーライト TYH-40WG】

寸法図1 (LEDライト)

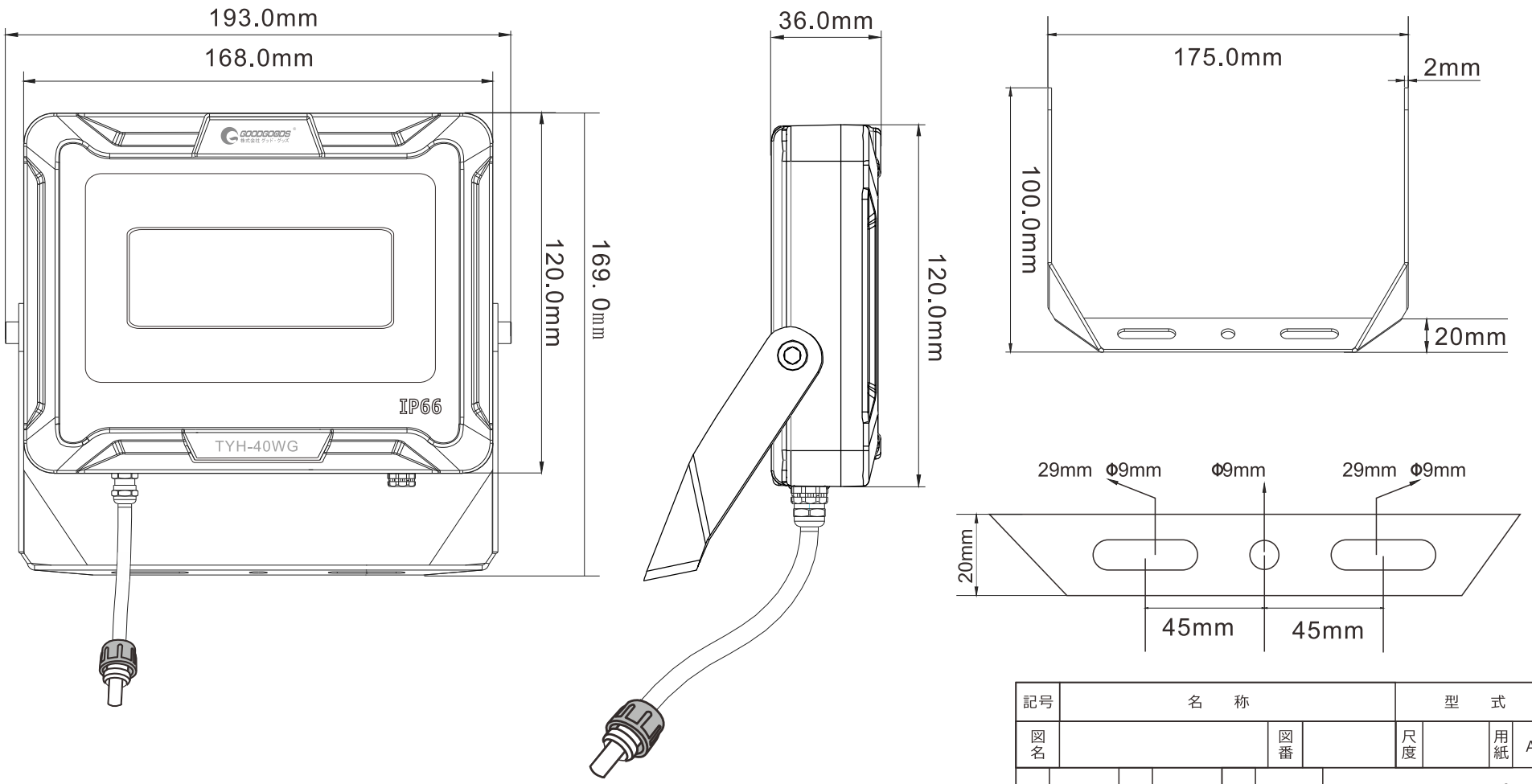

記号	名　称			型　式			
図名		図番		尺度		用紙	A4
設計		製図		承認			

GOODGOODS 株式会社グッド・グッズ　昭暉照明 SYOKI
LED照明の開発・製造・販売
☎ 072-447-8536　072-447-8537
www.goodgoods.co.jp　www.goodtoku.com

【ソーラーライト TYH-40WG】

寸法図2 (ソーラー発電システム)

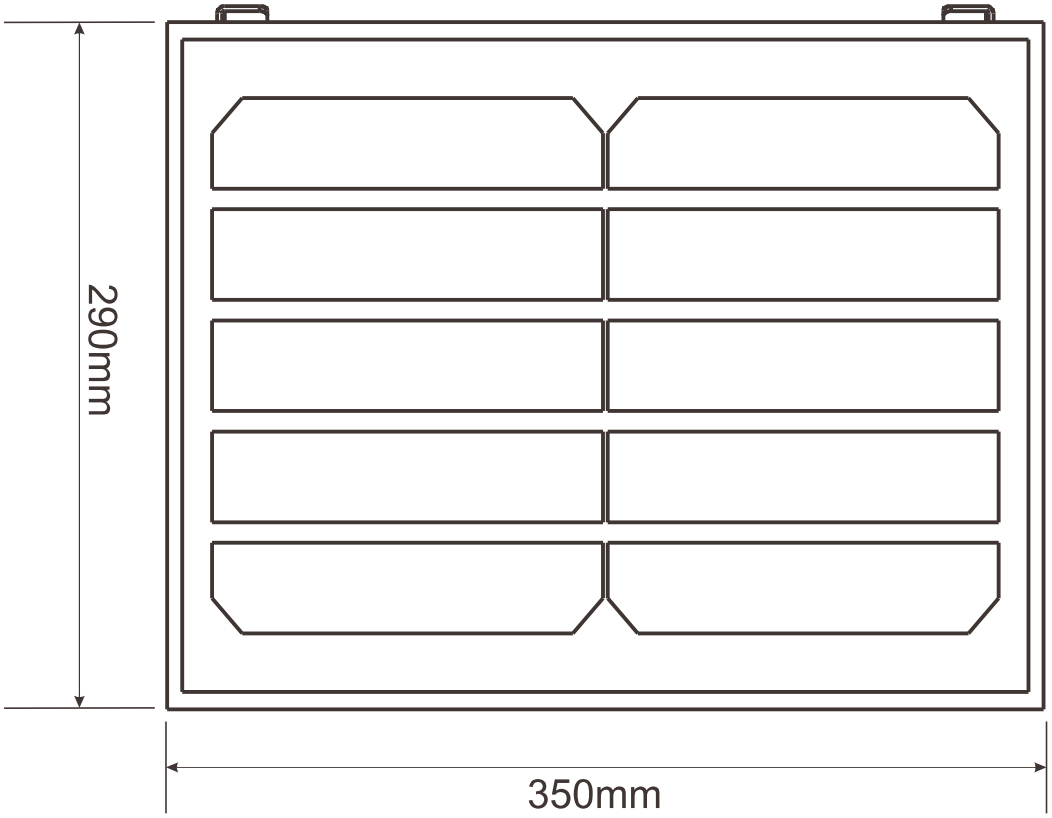

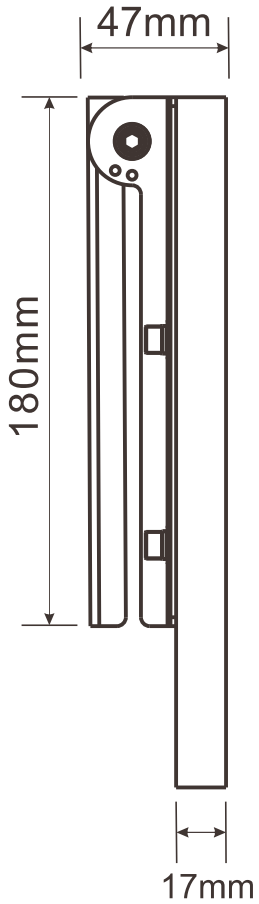

記号	名　称			型　式			
図名		図番		尺度		用紙	A4
設計		製図		承認			

GOODGOODS 株式会社 グッド・グッズ　昭暉照明 SHOKI LIGHTING　SYOKI
LED照明の開発・製造・販売
☎ 072-447-8536　FAX 072-447-8537
www.goodgoods.co.jp　www.goodtoku.com

【ソーラーライト TYH-40WG】

寸法図3 (ソーラーパネルの自立式スタンド)

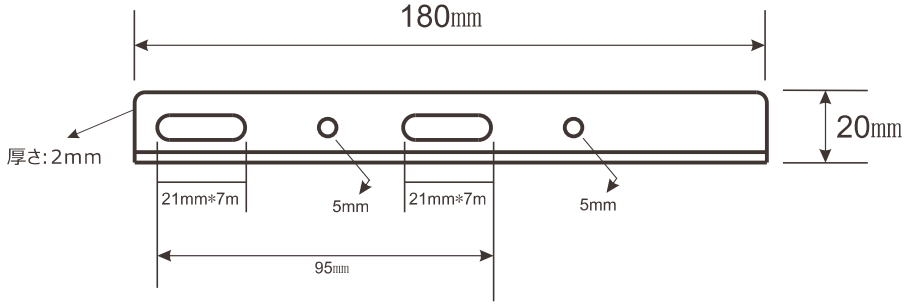

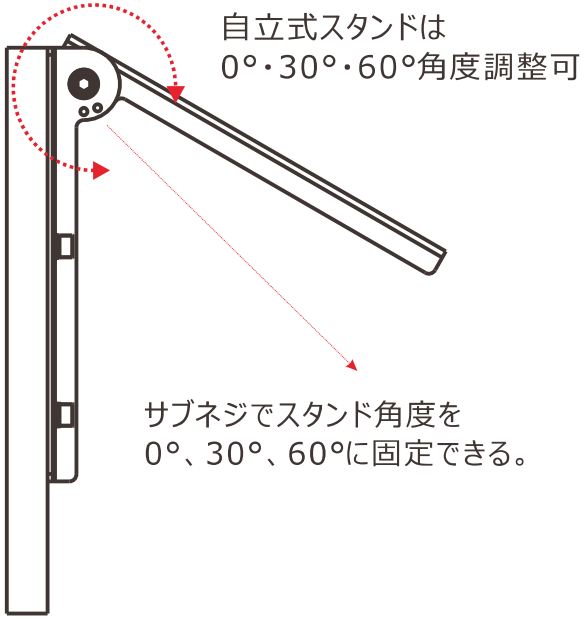

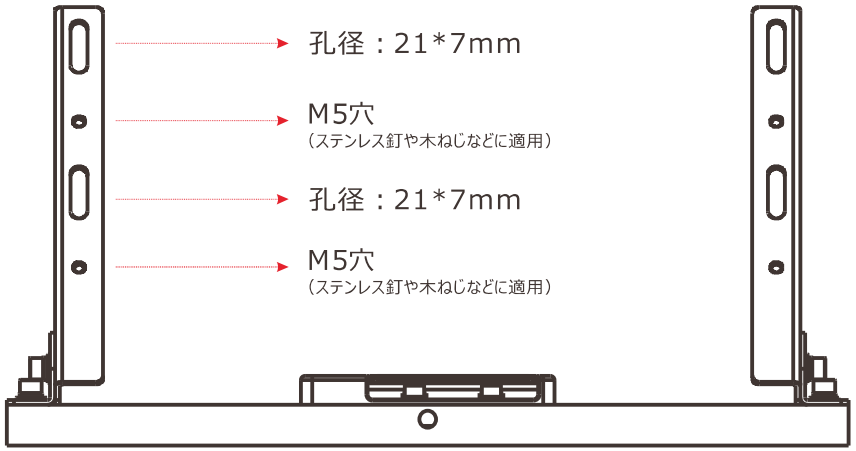

記号	名　称			型　式			
図名		図番		尺度		用紙	A4
設計		製図		承認			

GOODGOODS 株式会社 グッド・グッズ　昭暉照明 SHOKI LIGHTING　SYOKI
LED照明の開発・製造・販売
☎ 072-447-8536　FAX 072-447-8537
www.goodgoods.co.jp　www.goodtoku.com

【ソーラーライト TYH-40WG】

40W 全光束3500lm(最大)

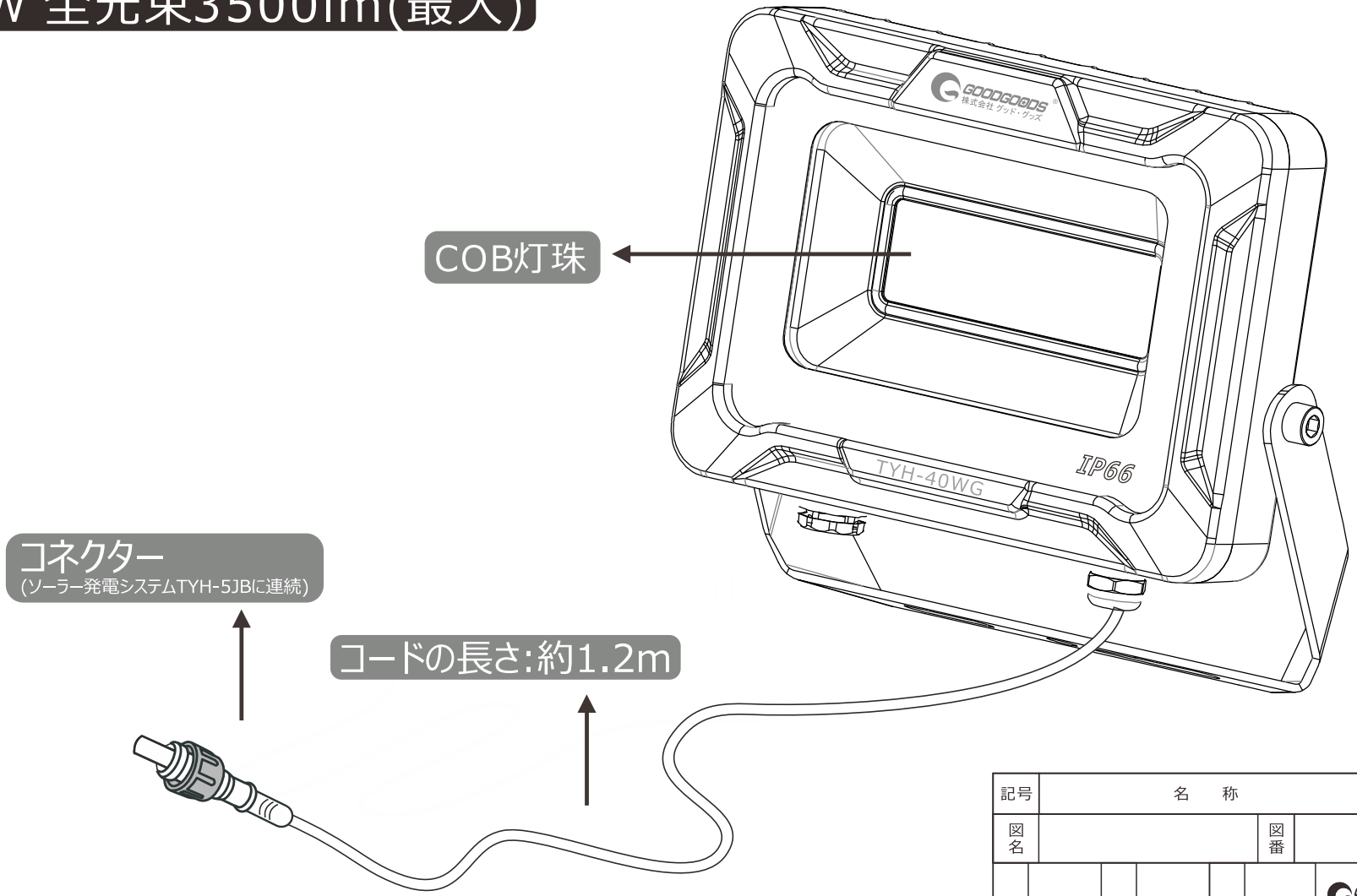

記号	名　称			型　式			
図名		図番		尺度		用紙	A4
設計		製図		承認			

GOODGOODS 株式会社 グッド・グッズ
昭暉照明 SYOKI
LED照明の開発・製造・販売
☎ 072-447-8536 FAX 072-447-8537
www.goodgoods.co.jp www.goodtoku.com

【ソーラーライト TYH-40WG】

照射角度120°

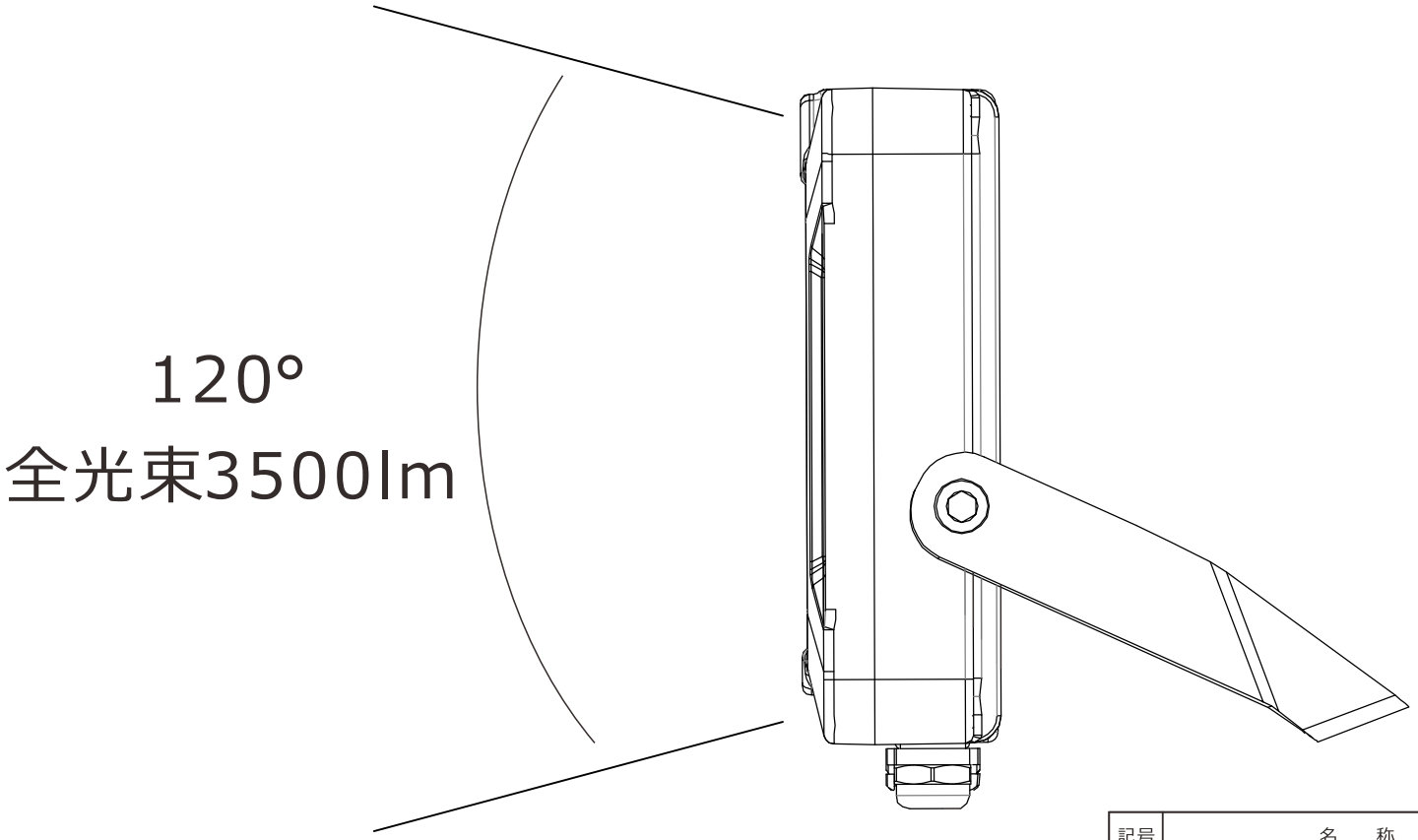

記号	名　称			型　式			
図名		図番		尺度		用紙	A4
設計		製図		承認			

GOODGOODS 株式会社 グッド・グッズ　昭暉照明 SHOKI LIGHTING　SYOKI
LED照明の開発・製造・販売
☎ 072-447-8536　FAX 072-447-8537
www.goodgoods.co.jp　www.goodtoku.com

【ソーラーライト TYH-40WG】

角度調整

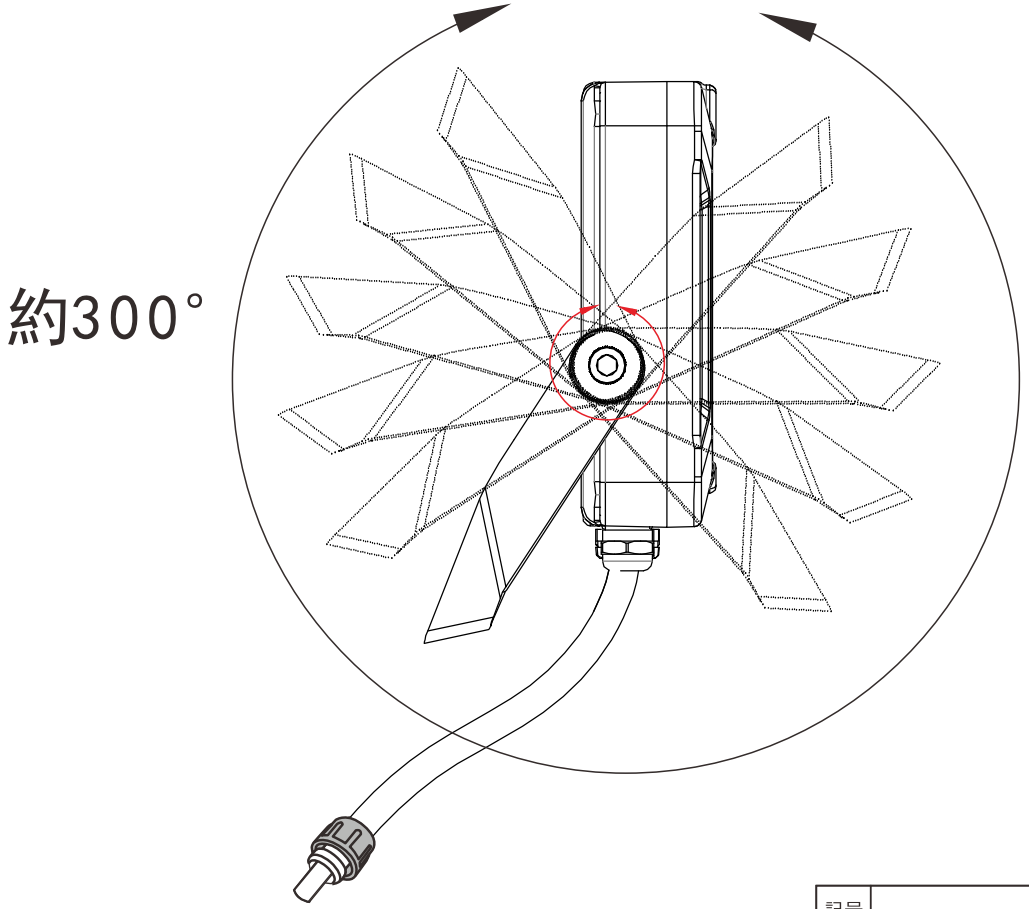

記号	名　称			型　式		
図名		図番		尺度	用紙	A4
設計	製図	承認				

GOODGOODS 株式会社 グッド・グッズ
昭暉照明 SYOKI
LED照明の開発・製造・販売
☎ 072-447-8536 FAX 072-447-8537
www.goodgoods.co.jp www.goodtoku.com

ソーラー発電システム
自立式スタンド搭載

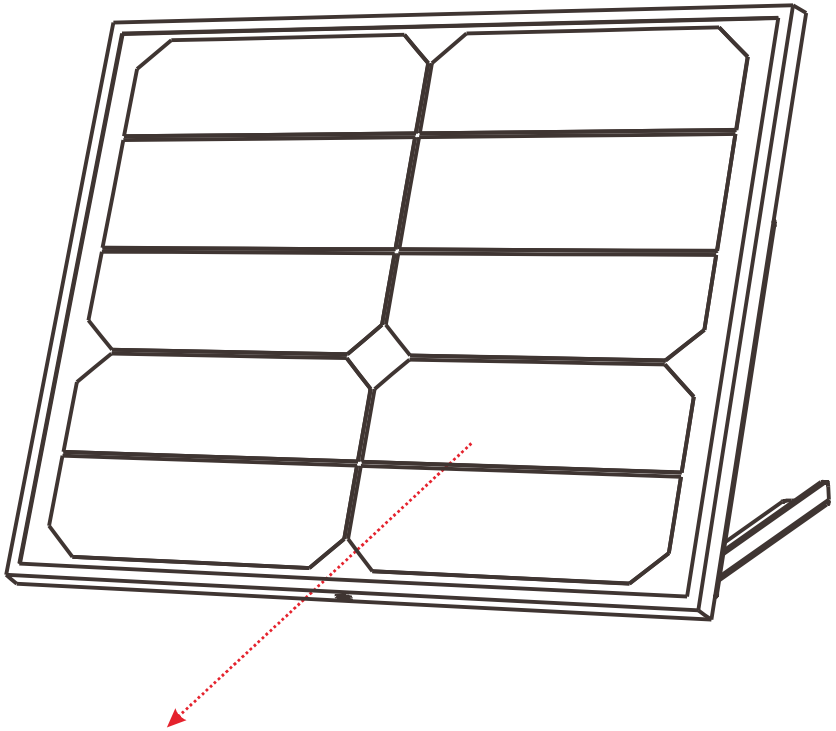

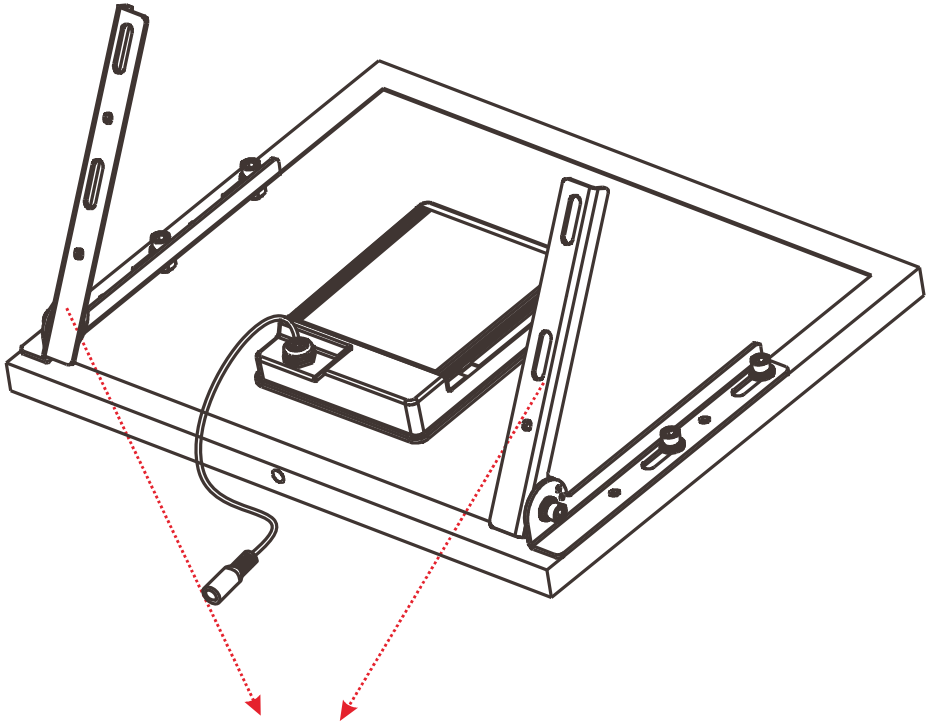

自立式スタンドを搭載

単結晶ソーラーパネル:　5V　15W
充電時間:約6～8時間(天候に左右される。)

記号	名　称			型　式			
図名		図番		尺度	1：1	用紙	A4
設計		製図		承認			

GOODGOODS 株式会社グッド・グッズ　昭輝照明 SYOKI LIGHTING
LED照明の開発・製造・販売
☎072-431-2218　☎072-431-2219
www.goodgoods.co.jp　www.goodtoku.com

ソーラー発電システム

大容量18650型充電池*5本搭載 簡単に取替可能

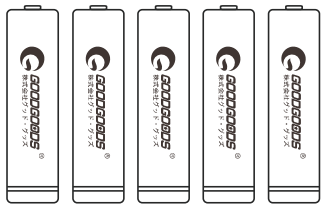

18650型リチウムイオン充電池*5本付属

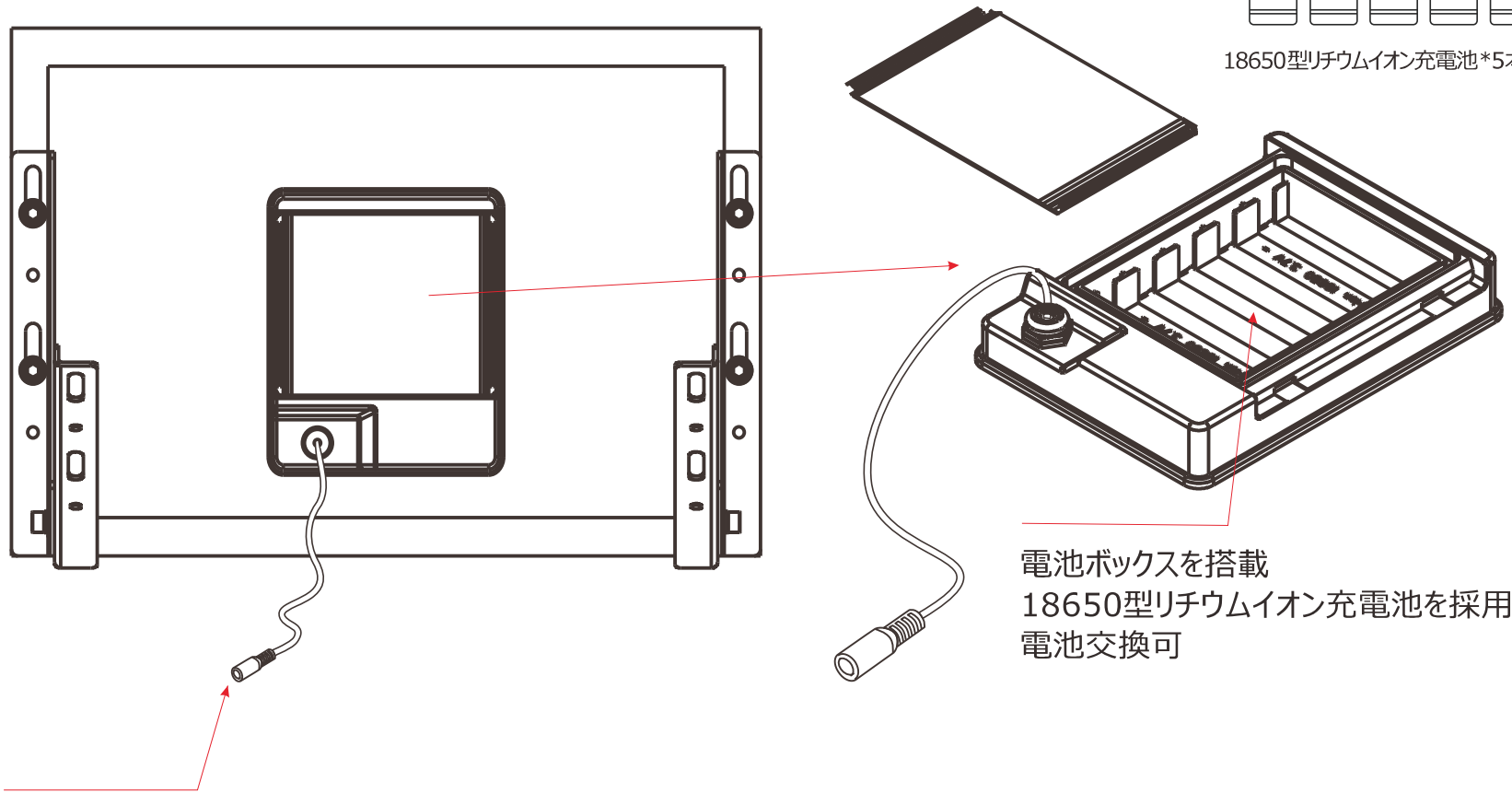

電池ボックスを搭載
18650型リチウムイオン充電池を採用
電池交換可

電源コード:25cm
ジャック規格:外径5.5*内径2.1㎜

記号	名　称			型　式			
図名		図番		尺度	1：1	用紙	A4
設計		製図		承認			

GOODGOODS 株式会社グッド・グッズ　昭和照明 SYOKI
LED照明の開発・製造・販売
☎072-431-2218 ☎072-431-2219
www.goodgoods.co.jp www.goodtoku.com

0°・30°・60°　取付角度調整可

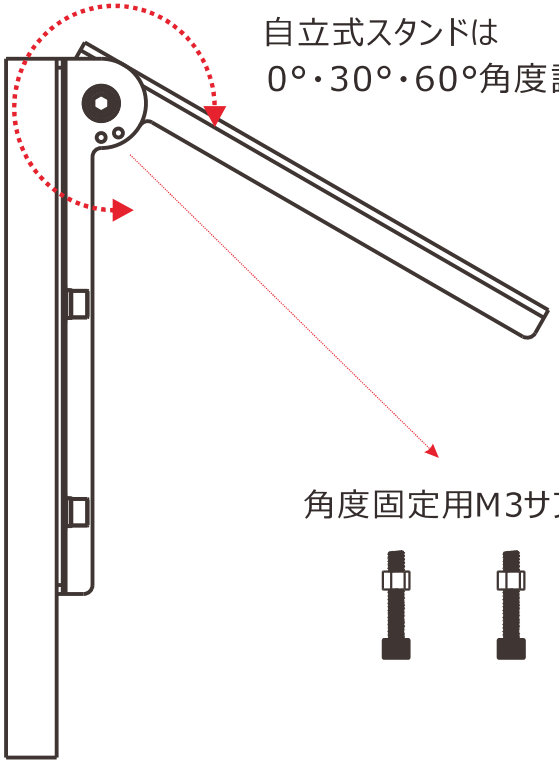

自立式スタンドは
0°・30°・60°角度調整可

角度固定用M3サブネジ

サブネジで各角度に固定できる。

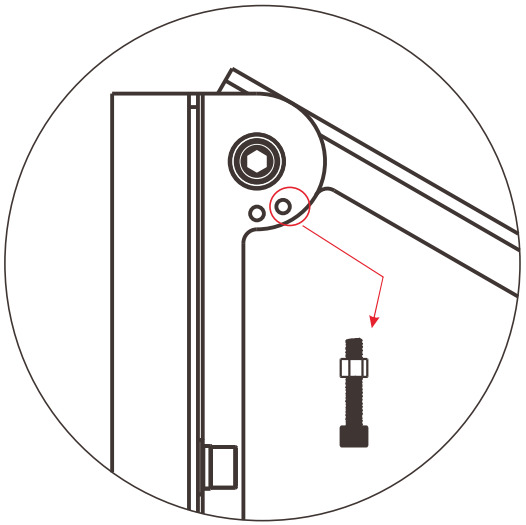

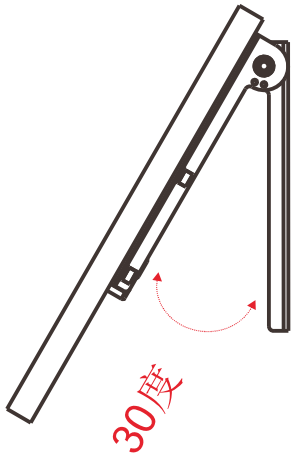

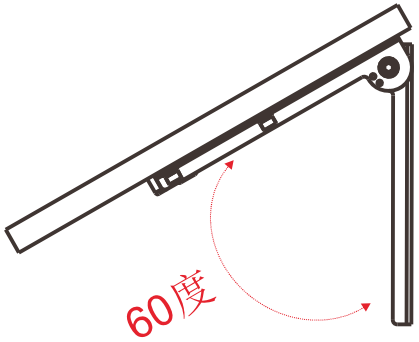

記号	名　称			型　式			
図名		図番		尺度	1：1	用紙	A4
設計		製図		承認			

GOODGOODS 株式会社グッド・グッズ　昭和照明 SHOWA LIGHTING　SYOKI
LED照明の開発・製造・販売
☎072-431-2218　☎072-431-2219
www.goodgoods.co.jp　www.goodtoku.com

ソーラー発電照明システム
ソーラーパネルTYH-5JBの取扱例

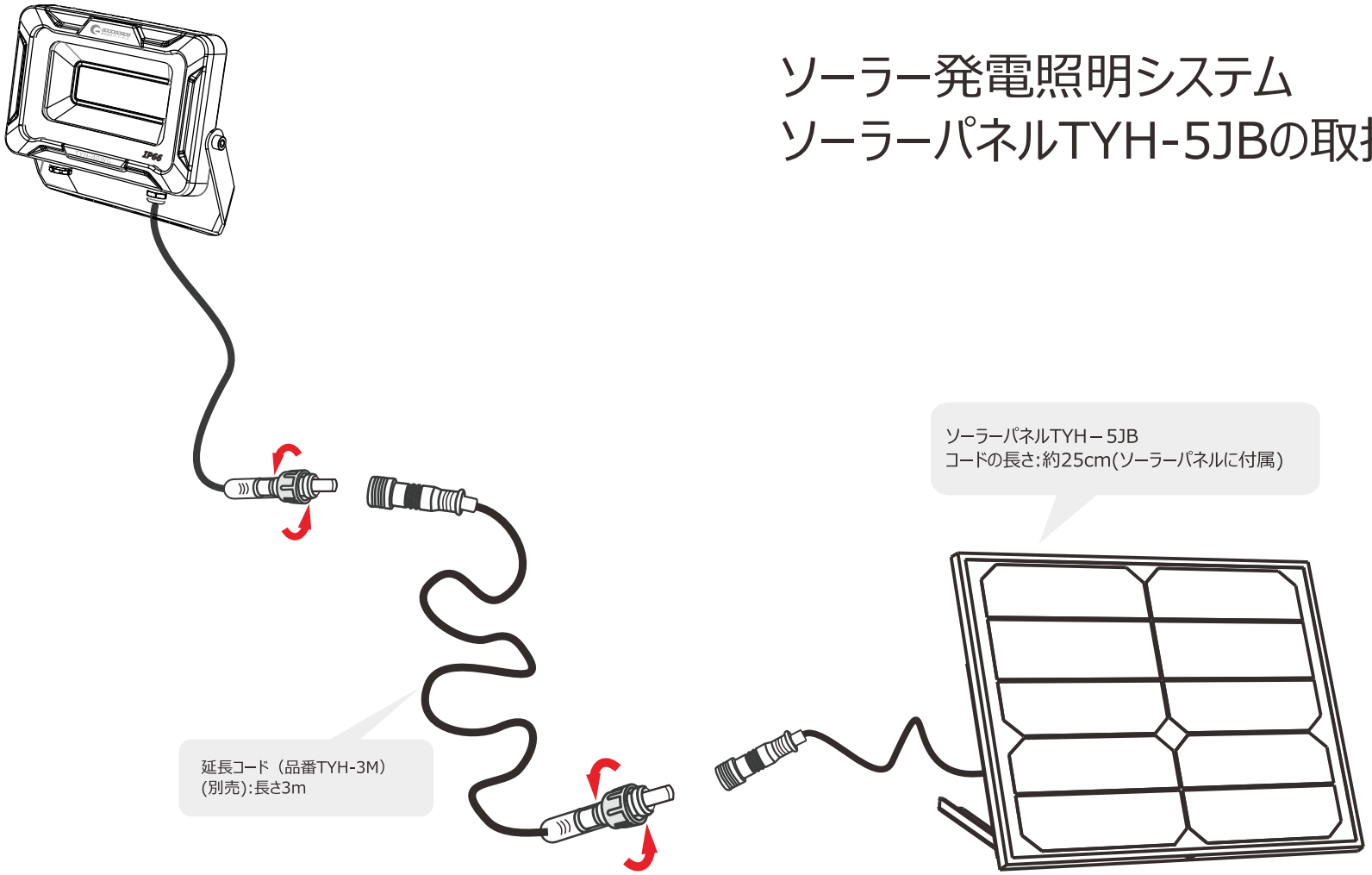

記号	名　称				型　式			
図名			図番		尺度	1：1	用紙	A4
設計		製図		承認				

GOODGOODS 株式会社グッド・グッズ　昭輝照明 SYOKI LIGHTING SYOKI
LED照明の開発・製造・販売
☎072-431-2218　☎072-431-2219
www.goodgoods.co.jp　www.goodtoku.com

ソーラー発電照明システム
ソーラーパネルTYH-5JBの取扱例
ライト二つまで増設可

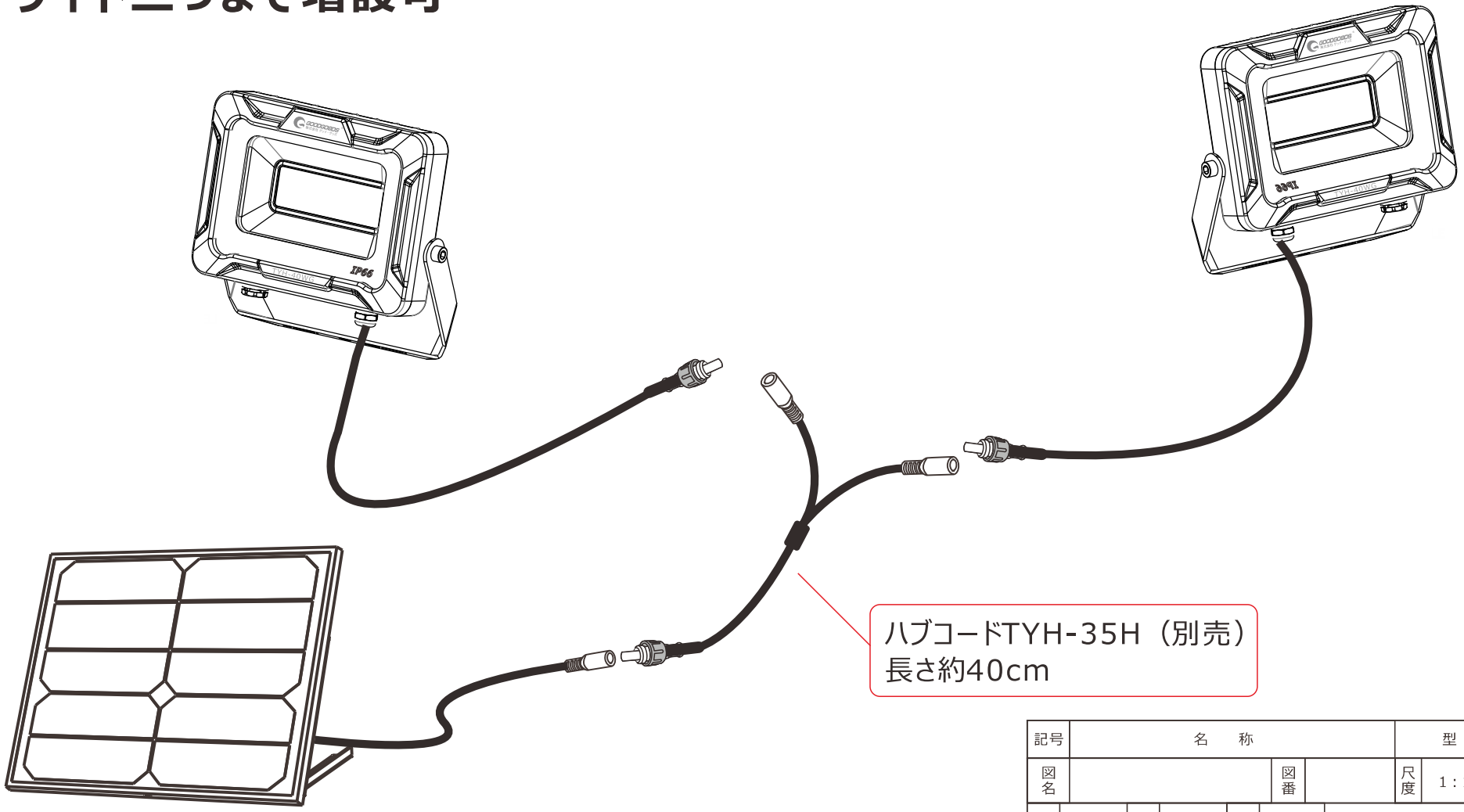

記号	名　称			型　式			
図名		図番		尺度	1：1	用紙	A4
設計		製図		承認			

GOODGOODS 株式会社グッド・グッズ　昭輝照明 SYOKI LIGHTING SYOKI
LED照明の開発・製造・販売
☎072-431-2218　☎072-431-2219
www.goodgoods.co.jp　www.goodtoku.com

TYH-5JB　壁面・平面・屋根などに取付可

（ひさしや下屋などにも適用!）

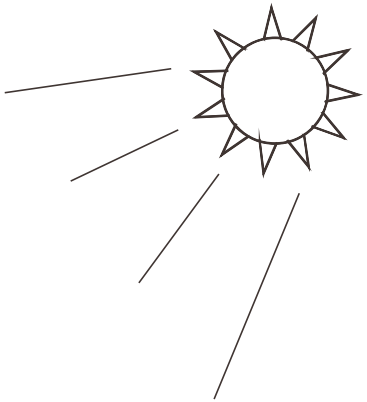

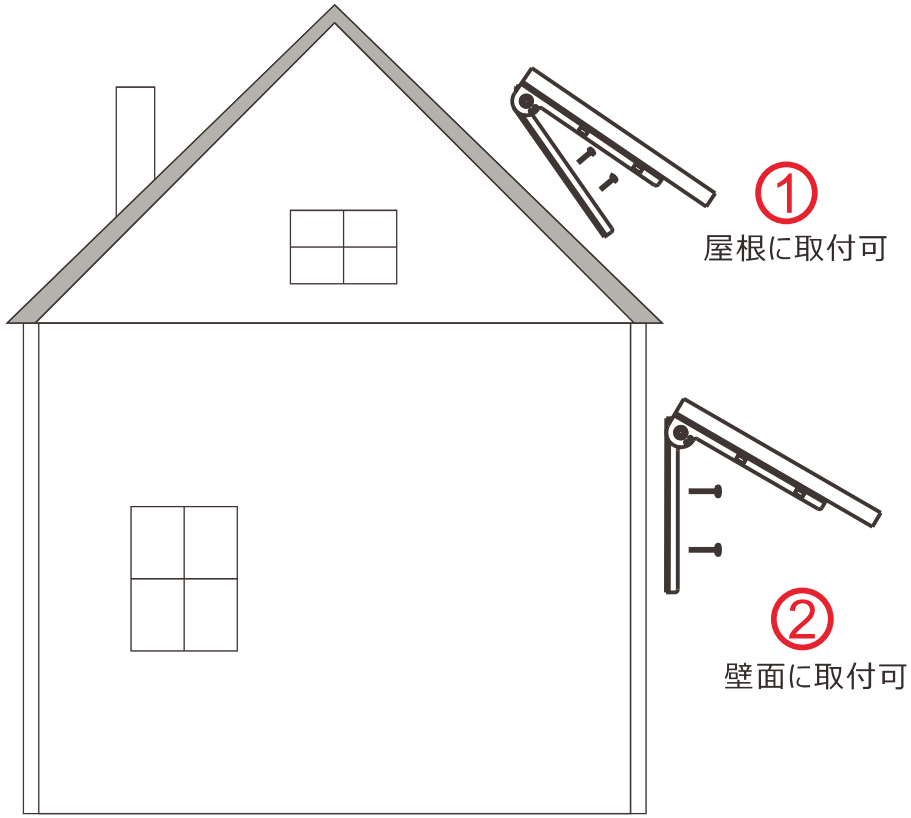

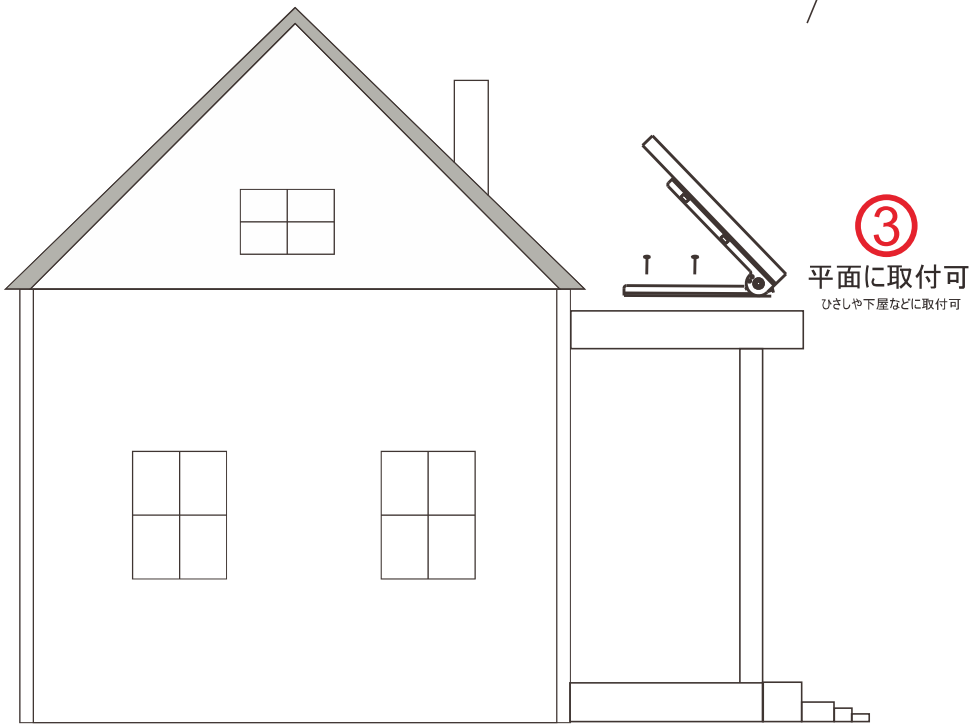

記号	名　称			型　式			
図名		図番		尺度	1：1	用紙	A4
設計		製図		承認			

GOODGOODS 株式会社グッド・グッズ　昭和照明 SYOKI
LED照明の開発・製造・販売
☎072-431-2218　☎072-431-2219
www.goodgoods.co.jp　www.goodtoku.com