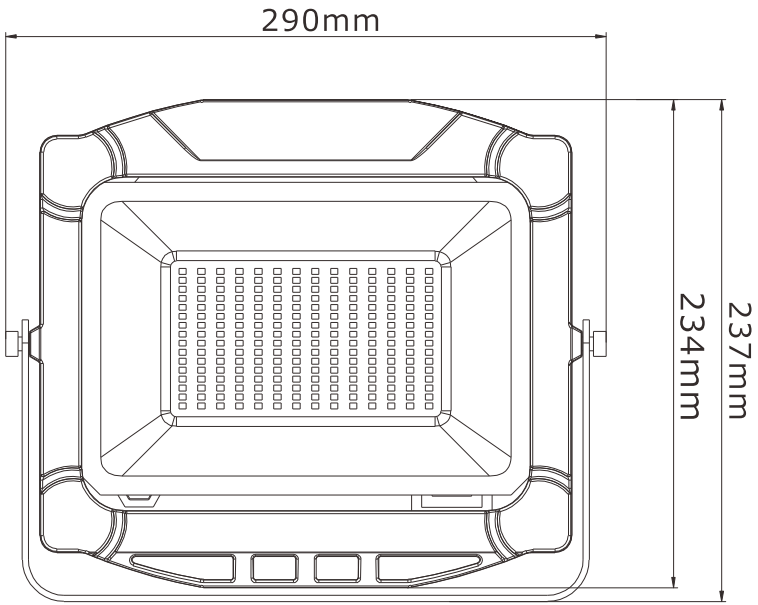

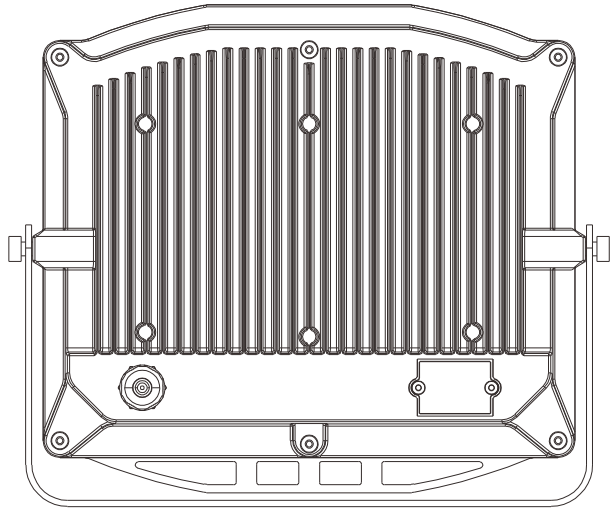

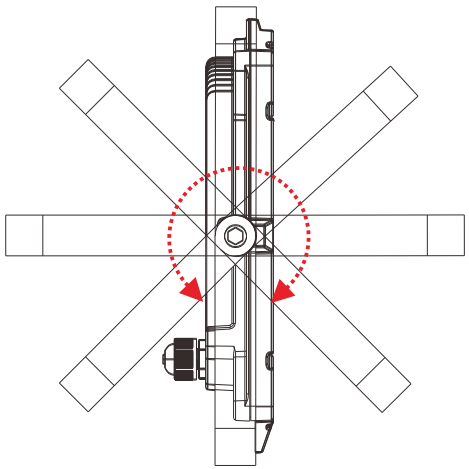

360°調整可

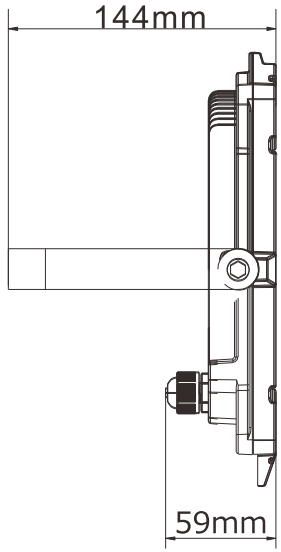

記号	名　称			型　式			
図名		図番		尺度	1：1	用紙	A4
設計		製図		承認			

GOODGOODS 株式会社 グッド・グッズ　昭輝照明 SYOKI LIGHTING SYOKI
LED照明の開発・製造・販売
☎ 072-447-8536　☎ 072-447-8537
www.goodgoods.co.jp　www.goodtoku.com

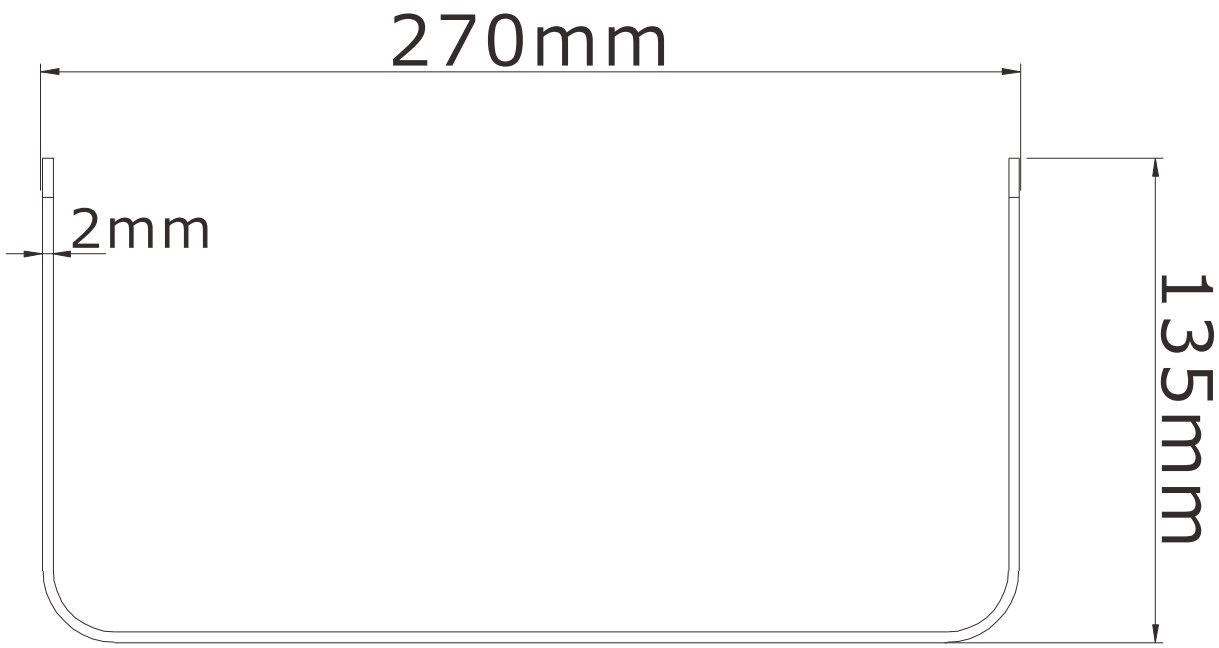

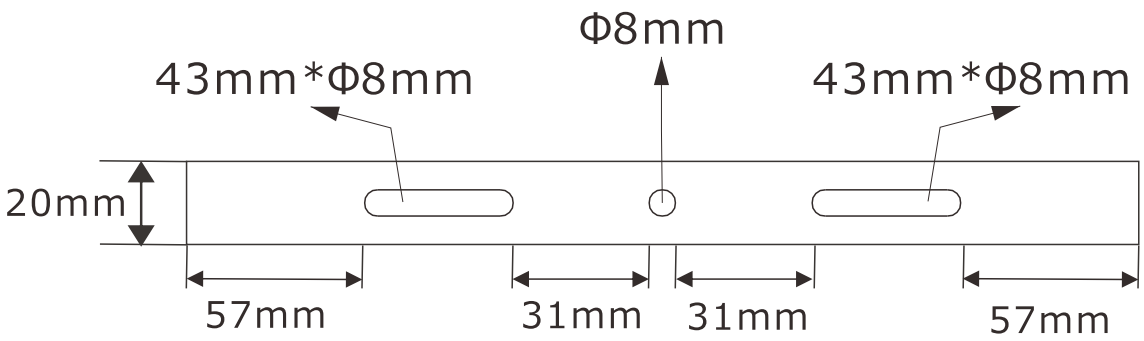

記号	名　称			型　式			
図名		図番		尺度	1：1	用紙	A4
設計		製図		承認			

GOODGOODS 株式会社グッド・グッズ　昭輝照明 SYOKI LIGHTING SYOKI
LED照明の開発・製造・販売
☎ 072-447-8536　☎ 072-447-8537
www.goodgoods.co.jp　www.goodtoku.com

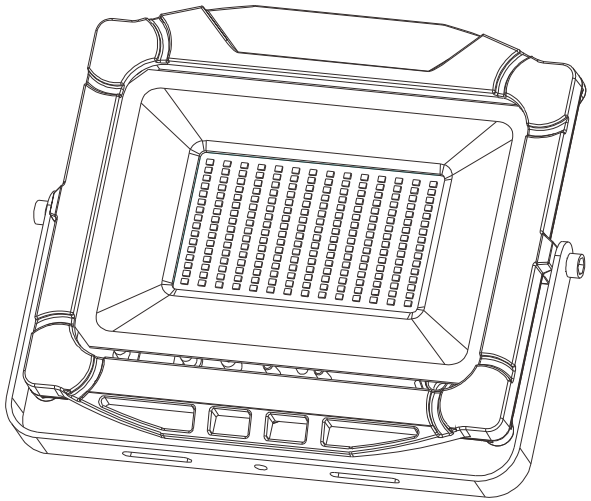

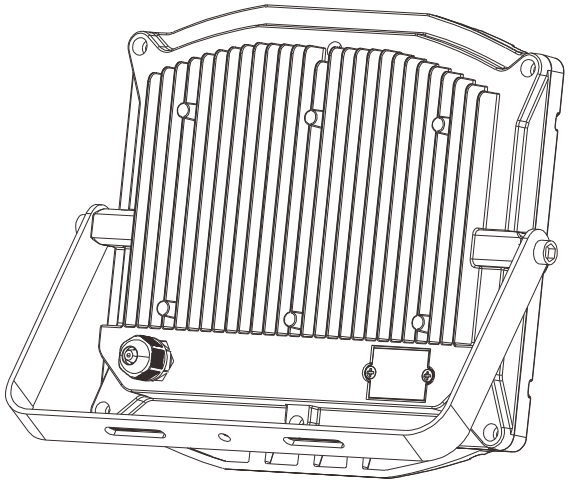

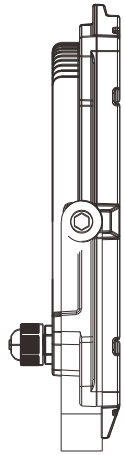

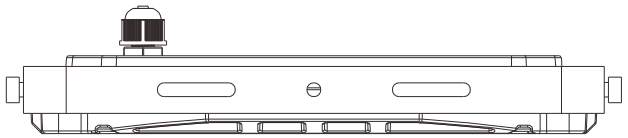

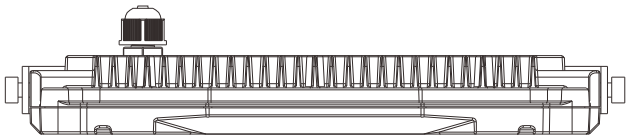

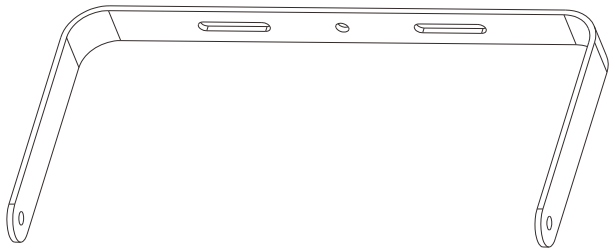

記号	名　称				型　式			
図名			図番		尺度	1：1	用紙	A4
設計		製図		承認				

GOODGOODS 株式会社グッド・グッズ　昭輝照明 SYOKI LIGHTING SYOKI
LED照明の開発・製造・販売
☎ 072-447-8536　☎ 072-447-8537
www.goodgoods.co.jp　www.goodtoku.com